BROSWEIGH BSP-5

Görsel

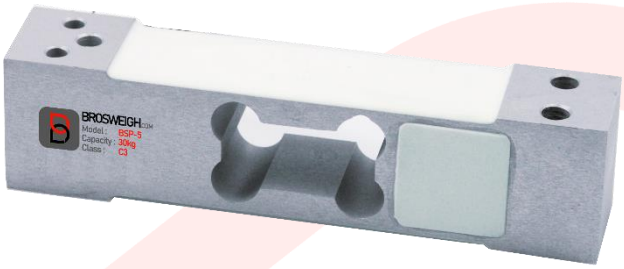

Özellikler

- ✓ Tek noktalı lama tipi yük hücresi
- ✓ C3 Sınıfı
- ✓ 6-9-12-15-18-30kg kapasite seçenekleri
- ✓ Alüminyum alaşımlı
- ✓ IP65 Koruma sınıfı
- ✓ Maksimum platform boyutu: 350mm x 350mm
- ✓ Hassas teraziler, test cihazları için uygundur.

Teknik Veriler

Doğruluk Sınıfı		C3
Çıkış Hassasiyeti (= FS)	mV/V	2.0 ± 0.2
Maksimum Kapasite (Emax)	kg	6, 9, 12, 15, 18, 30
Maksimum Bölüntü Sayısı	nLC	3000
Maksimum Ölçüm Aralığı	Y= Emax / Vmin	10000
Toplam Hata	%FS	≤± 0.0230
Aşırı Yükleme Kapasitesi	% Emax	150%
Kırılma Yükü	% Emax	300%
Sıfır Balansı	%FS	< ± 1 %
Önerilen Uyarma Gerilimi	V	5 ~ 12
Maksimum Uyarma Gerilimi (Umax)	V	18
Giriş Direnci	Ω	409 ± 6
Çıkış Direnci	Ω	350 ± 3
İzolasyon Direnci	MΩ	≥5000 (at 50VDC)
İdeal Çalışma Sıcaklığı	°C	-10 ~+40
Çalışma Sıcaklığı Aralığı	°C	-35 ~ +65
Materyal		Alüminyum
Koruma Sınıfı		IP65
Sabitleme Civatası	Nm	M6
Kablo	mm	4x0,22

Teknik Çizim & Tablo

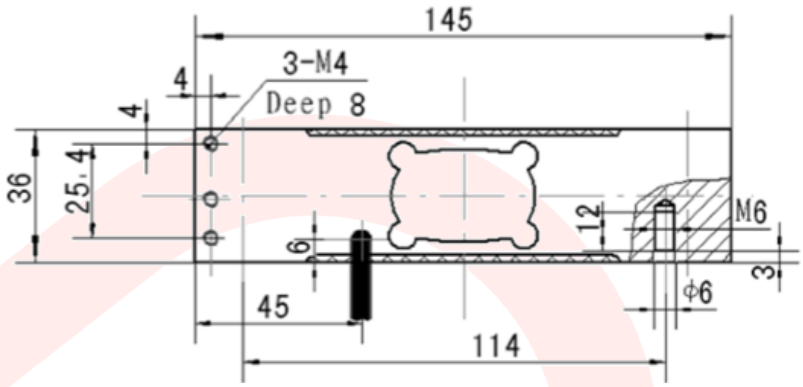

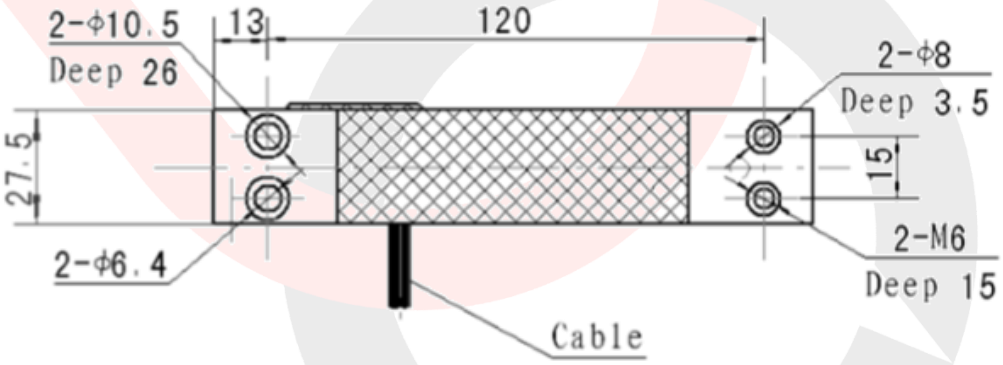
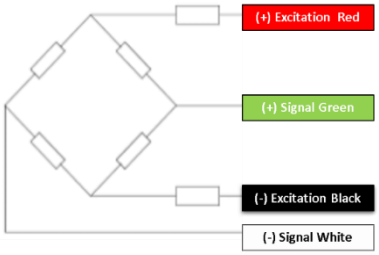
Kablo Bağlantı Şeması